ECOBOX S1200 (S400 + S400A + S400A)

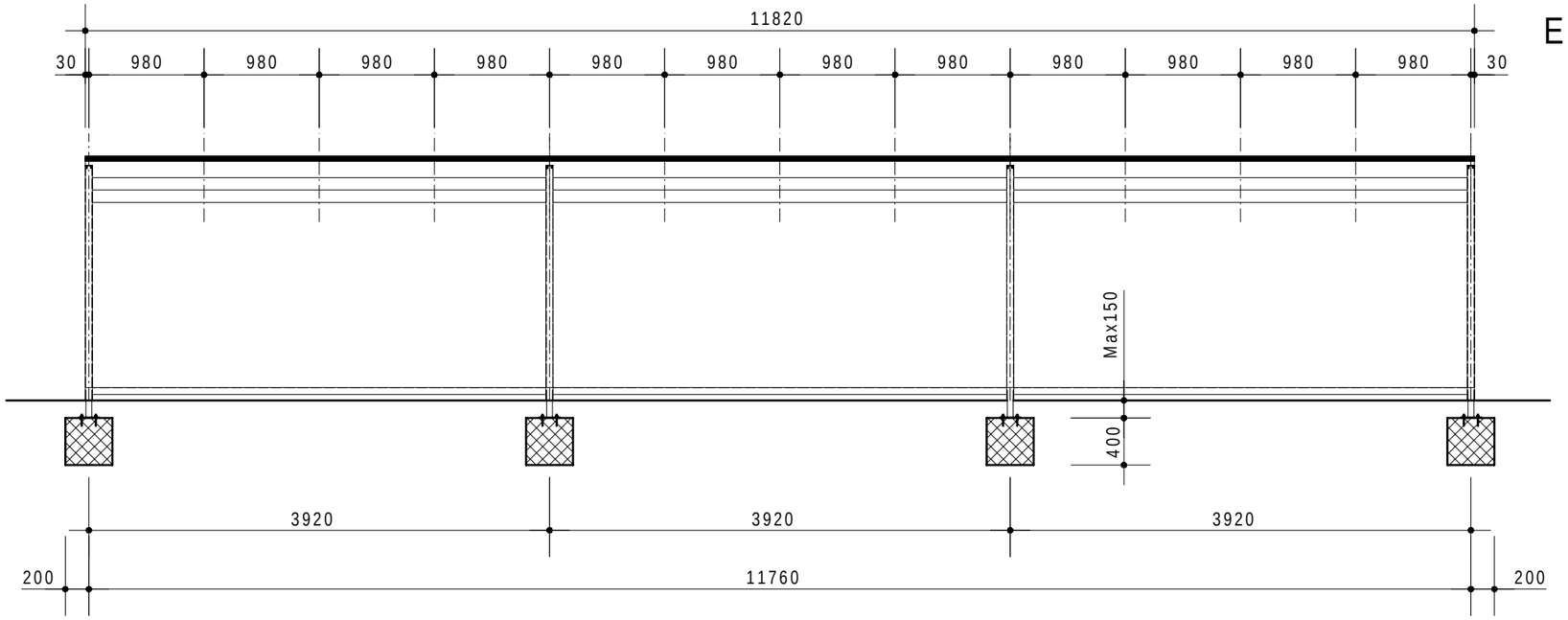

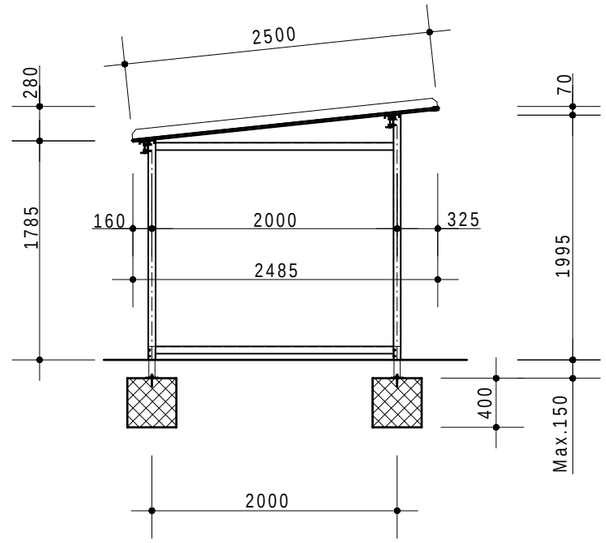

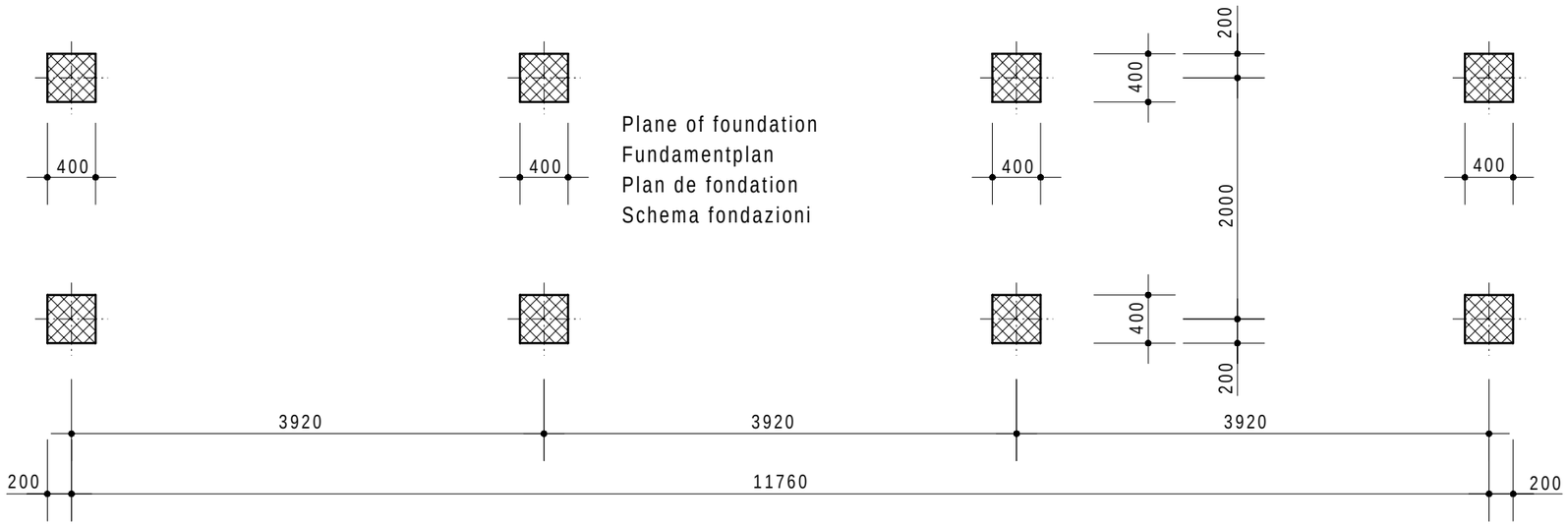

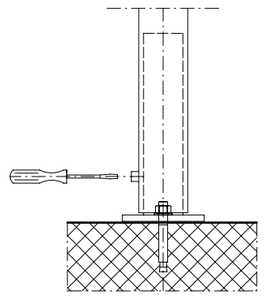

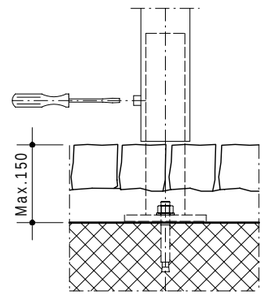

Trattamento: Ferro zincato a bagno	Alu ossidado naturale		N° pezzi
Committente:			N° ordine
Modello: ECOBOX S	Materiale: FERRO - STAHL		Data: Sett. 05
Descrizione COPERTURA CICLI E MOTOCICLI " ECOBOX S "			Disegnato: GB
ÜBERDACHUNGEN FAHRRADRÄDER UND MOTORRÄDER " ECOBOX S "			Scala: ---

KERN STUDER TRENNWÄNDE + TORE
Weberrütistrasse 9
8833 Samstagern
T 044 783 22 44 F 044 783 22 43
info@kern-studer.ch
www.kern-studer.ch

N° dis. / Articolo

ECOBOX S1200