ECOBOX D1000 (D500 + D500A)

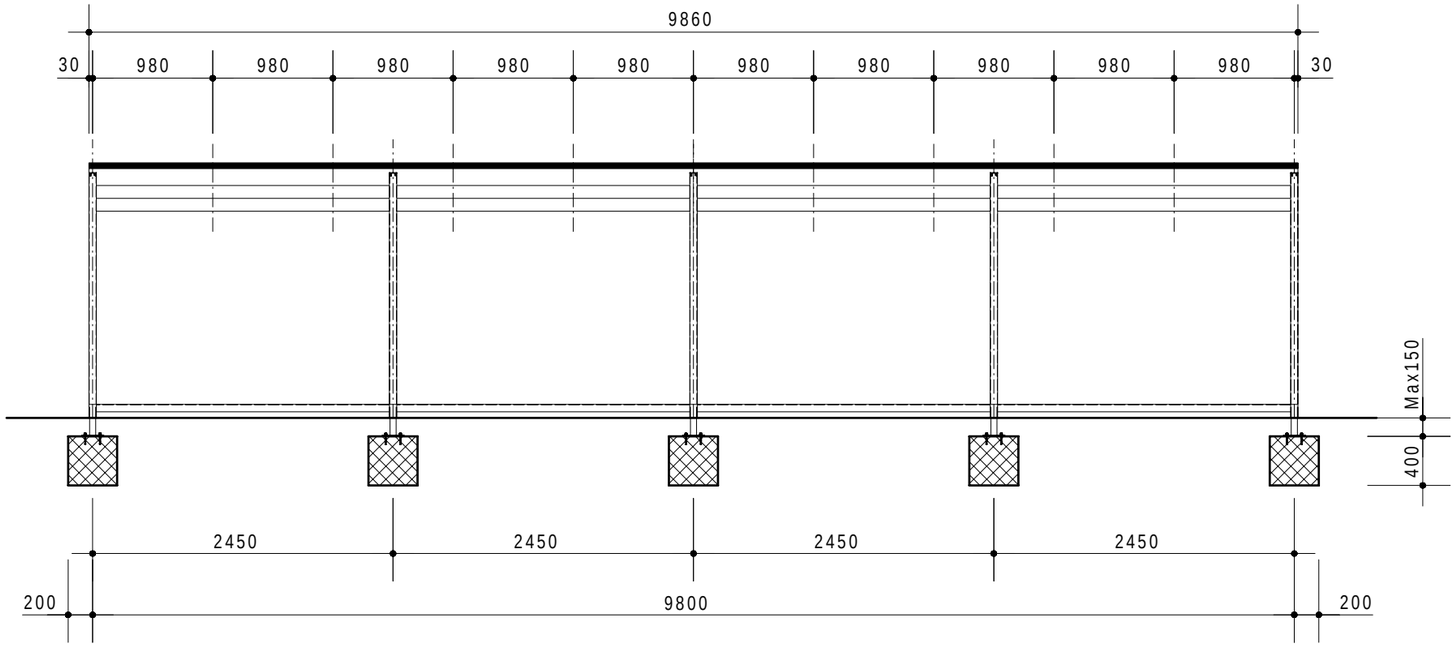

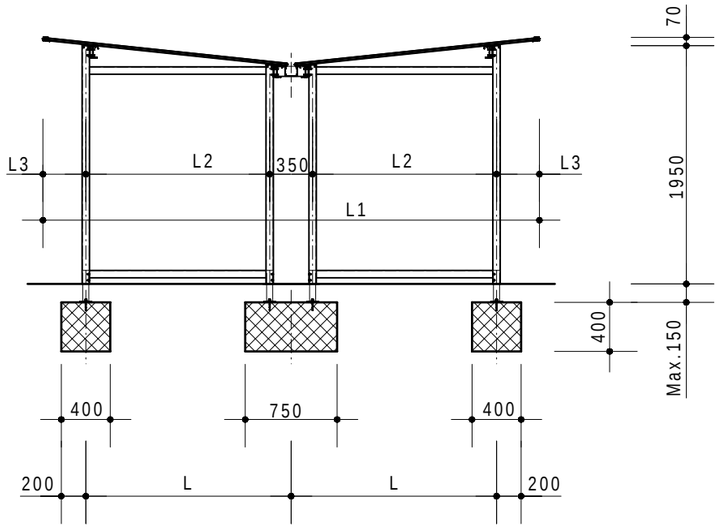

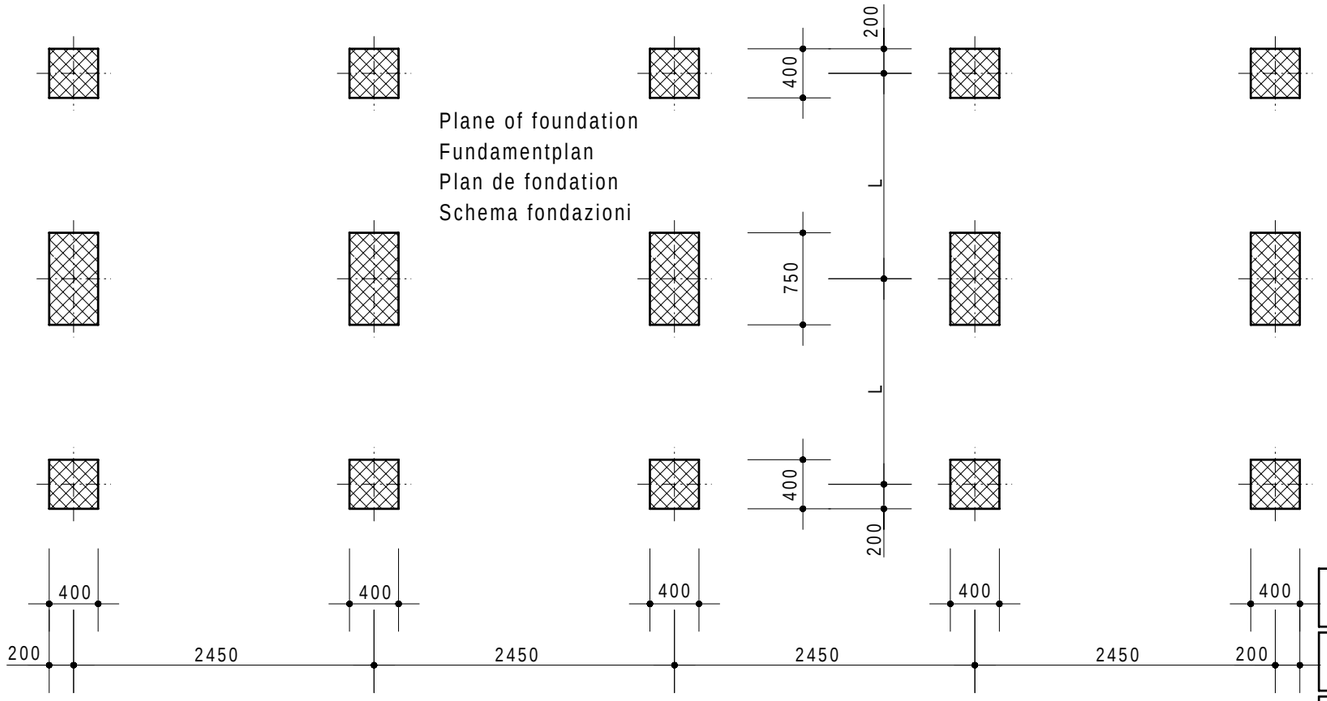

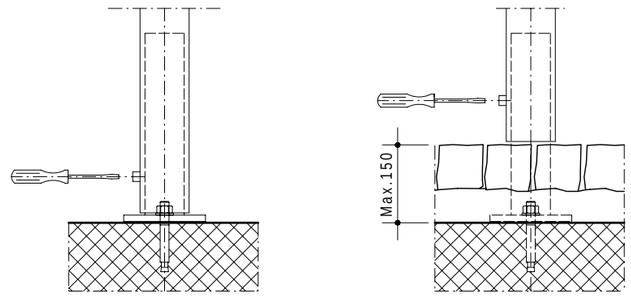

Ecobox	L = 1675 mm	L1 = 4000 mm	L2 = 1500 mm	L2 = 325 mm
Ecobox S	L = 2175 mm	L1 = 5000 mm	L2 = 2000 mm	L2 = 325 mm
Ecobox C	L = 2375 mm	L1 = 5000 mm	L2 = 2200 mm	L2 = 125 mm

Trattamento: Ferro zincato a bagno — Alu ossidado naturale		N° pezzi
Committente:		N° ordine
Modello: ECOBOX D	Materiale: FERRO - STAHL	Data: Sett. 05
Descrizione COPERTURA CICLI E MOTOCICLI " ECOBOX D "		Disegnato: GB
ÜBERDACHUNGEN FAHRRADRÄDER UND MOTORRÄDER " ECOBOX D "		Scala: ---

KERN STUDER TRENNWÄNDE + TORE
Weberrütistrasse 9
8833 Samstagern
T 044 783 22 44 F 044 783 22 43
info@kern-studer.ch
www.kern-studer.ch

N° dis. / Articolo

ECOBOX D1000